MOBILE VIDEOWAND
1967er VW T1

VIELEN DANK FÜR IHR INTERESSE AN UNSEREN MOBILEN VIDEOWÄNDEN

Die Einsatzmöglichkeiten können so vielseitig sein, wie es auch Gründe für Veranstaltungen und Marketing gibt. Auf diesen zwei Seiten präsentieren wir einen kleinen technischen Überblick, sowie einige mögliche Verwendungszwecke unserer Fahrzeuge.

EIGENSCHAFTEN UNSERER FAHRZEUGE

- **4,8 mm Pixelabstand** bilden ein scharfes Videobild und detailierte Grafiken
- **Wettertauglich** und somit für Innen- und Außeneinsätze sehr gut geeignet
- **Hohe Helligkeit** sorgt für sichtbare Videos & Bilder auch bei Sonneneinstrahlung
- **Betriebsbereit in wenigen Minuten** erlaubt kurzfriste Standortwechsel
- **Videoverarbeitung mit Scaler** macht eine Eingangsauflösung bis 1920 x 1200 Pixel möglich und diverse Eingangsformate wie HDMI, DVI, SDI, VGA und CVBS
- **Geschlossene Bauart** schützt die Technik und sorgt für eine professionelle Optik von allen Blickrichtungen
- **Medien-PC mit LTE-Verbindung** ermöglicht das Ändern der Inhalte in Sekunden und per Remote-Zugang

EIN PAAR MÖGLICHE IDEEN FÜR IHREN EINSATZ

- Werbefläche
- Public Viewing
- Maxi-Fotobox
- Live-Kameraübertragung
- Drohnen-Live-Videos
- Informationsanzeige
- Programmanzeige
- Multiplayerspiele
- Messehighlights

UNSERE 1967er VW T1 PRITSCHE

Displayfläche:	250 x 150 cm = 3,75 m²
Displaytyp:	P4 Outdoor SMD
Displayauflösung:	520 x 312 Pixel
Displayfarben:	16,7 Millionen
Betrachtungswinkel:	140° h. & 120° v.
Displayhelligkeit:	> 4.500 Nits
Betrachtungsabstand:	ab 4 Meter
Fahrzeugstandfläche:	430 x 180 cm
Fahrzeughöhe/Display:	300 cm
Besonderheiten:	Rumdum geschlossen Oldtimer VW T1 Pritsche

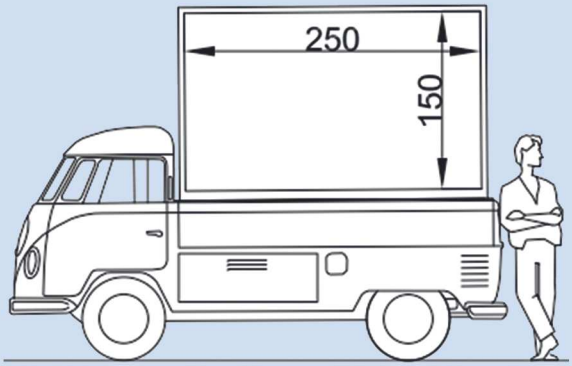

Neben **professioneller Veranstaltungstechnik** und unserer historischen **1967er VW T1 PRITSCHE** bieten wir auch eine **VW CRAFTER PRITSCHE** und mehrere moderne **TRAILER** mit unterschiedlich großen Videowänden an.

Wir freuen uns auf Ihre individuelle Anfrage und darauf - zusammen mit Ihnen - einen **BLICKFANG** auf Ihrer Veranstaltung zu platzieren. Für weitere Informationen, Bilder im Einsatz und Anfragen besuchen Sie gerne unsere Webseite: **www.EVEN-T-s.de.**

www.EVEN-T-S.de
Veranstaltungstechnik

info@even-t-s.de
0421/ 67349492